ГР/Е.421322.005СВ

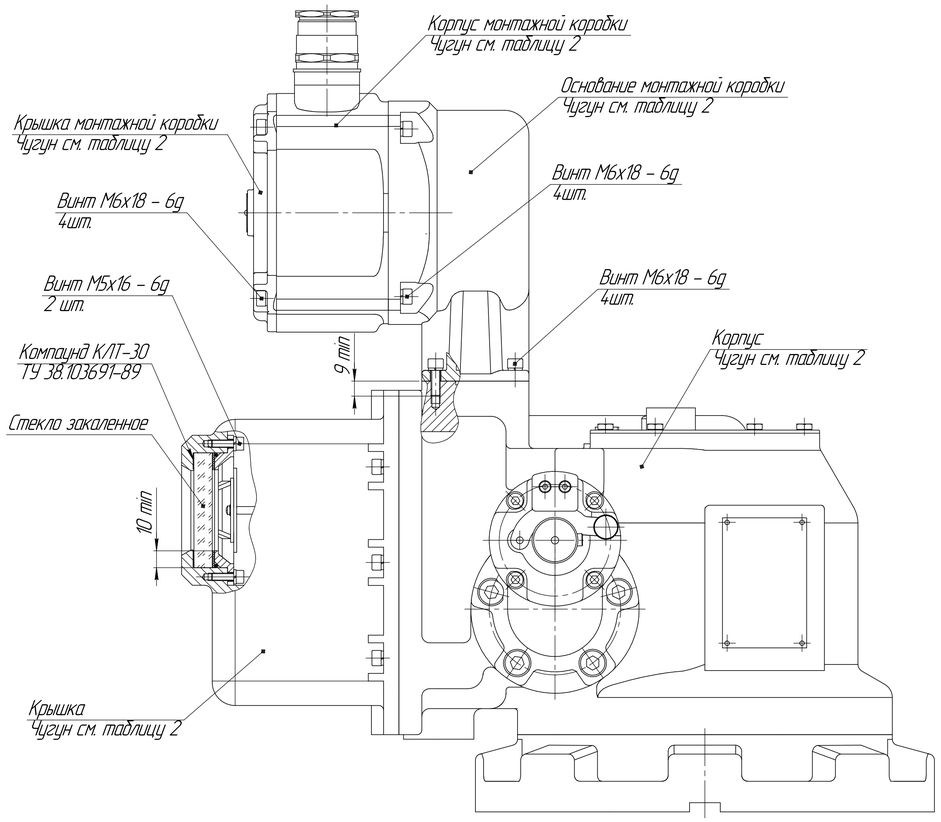

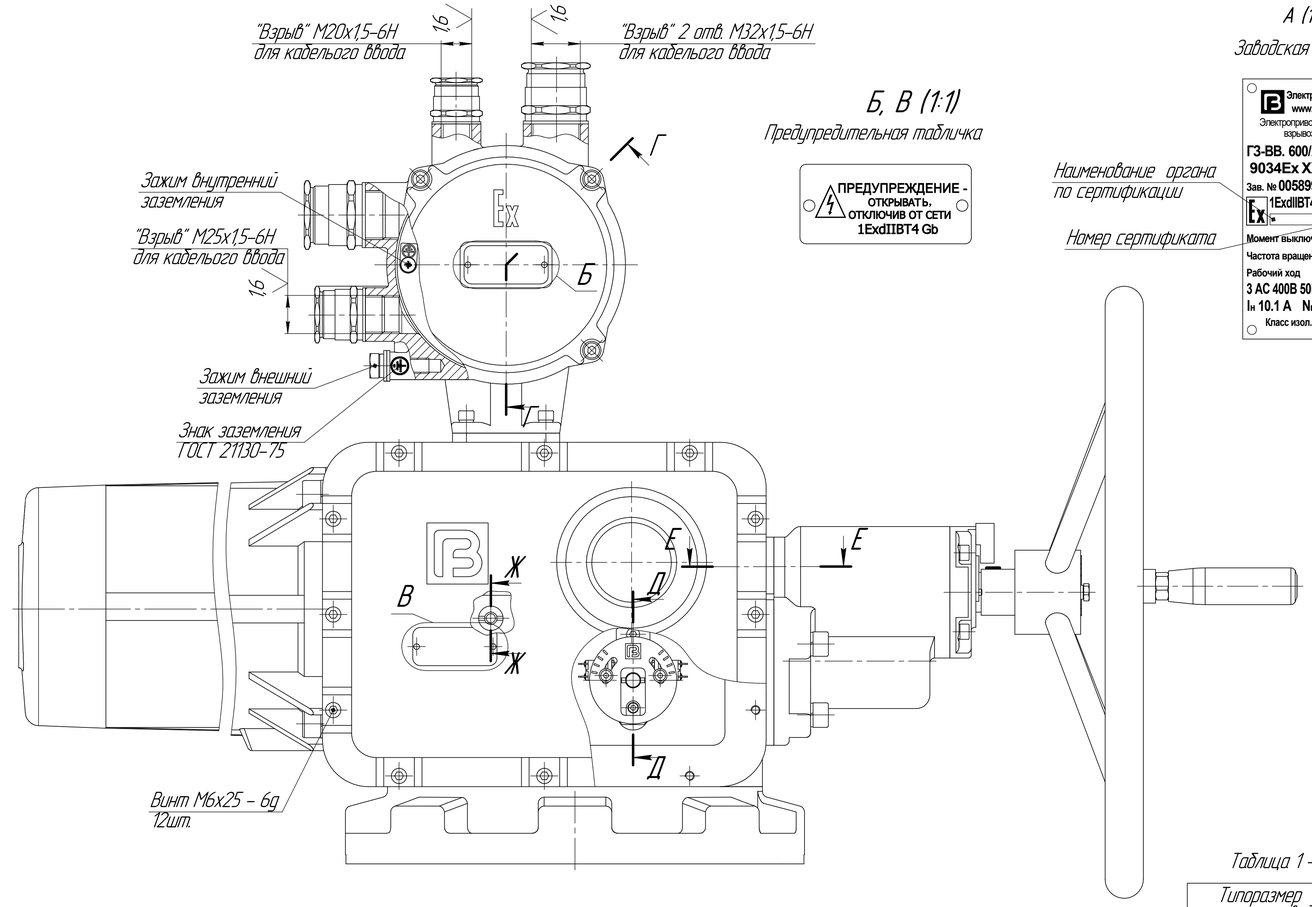

А (1:1)

Заводская табличка

Наименование органа по сертификации

Номер сертификата

Б, В (1:1)

Предупредительная табличка

Таблица 1 – Объем оболочки

Типоразмер электропривода	Объем, $см^3$
9034	7600
9035	7500
9036	8800

Таблица 2 – Испытание на взрывоустойчивость

Климатическое исполнение изделия	Марка чугуна	Испытательное давление, кПа
Т1, ТМ1 (минус 10°С) У1 (минус 45°С)	СЧ20 ГОСТ 1412-85	1500
УХЛ1 (минус 60°С)	ВЧ40 ГОСТ 7293-85	1700

1. Корпус, крышку, корпус электродвигателя, передний щит и детали монтажной коробки испытать на взрывоустойчивость статическим методом по ГОСТ IEC 60079.1-2013. Величина испытательного давления согласно таблице 2.
2. На поверхностях обозначенных надписью "Взрыв", не допускается наличие раковин, царапин и других дефектов нарушающих требования ГОСТ IEC 60079-1-2013.
3. Резьбовые отверстия под кабельные вводы должны иметь не менее пяти полных неповрежденных ниток резьбы.
4. Не обозначенная толщина стенок отверстий под крепление деталей до взрывонепроницаемых оболочек – 3мм min.
5. Поверхности обозначенные надписью "Взрыв" смазать смазкой ЦИАТИМ-221 ГОСТ 9433-80.
6. При сборке контролировать параметры взрывозащиты, значения которых должны соответствовать, указанным на чертеже.

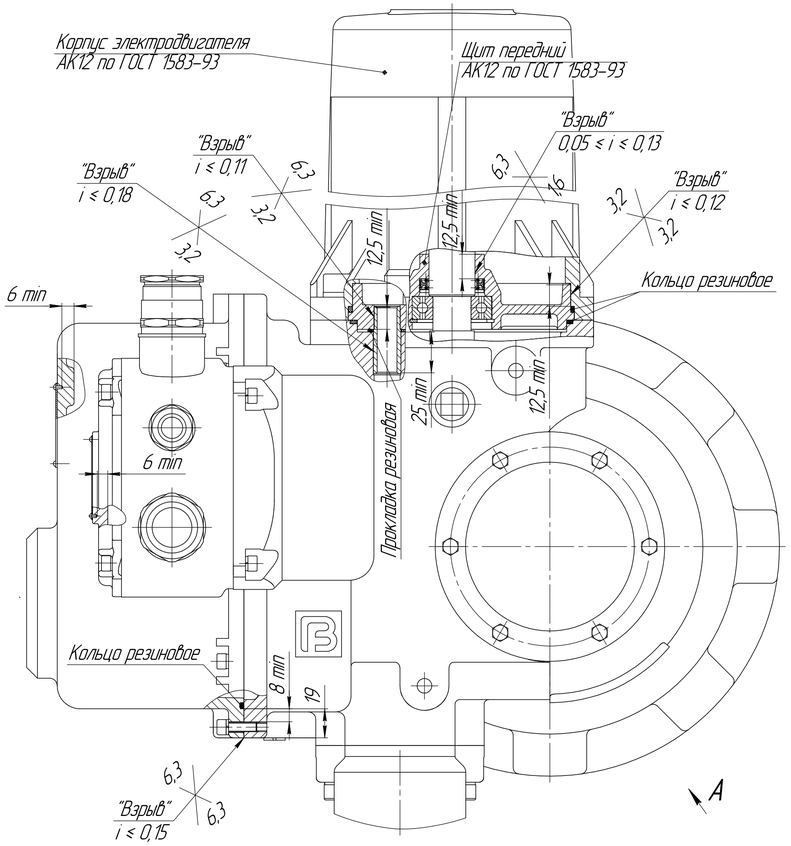

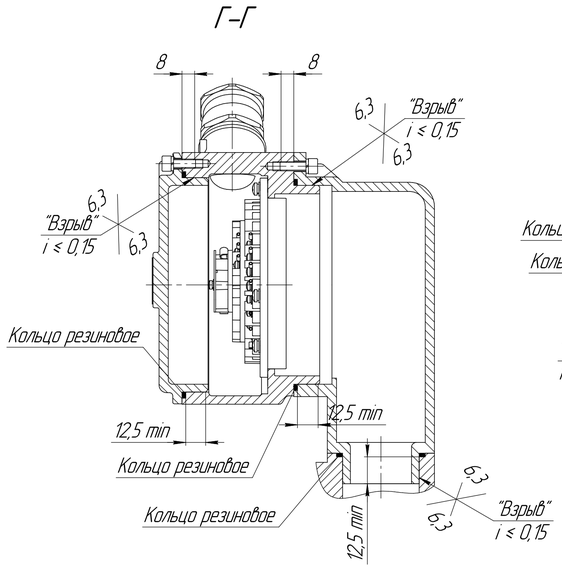

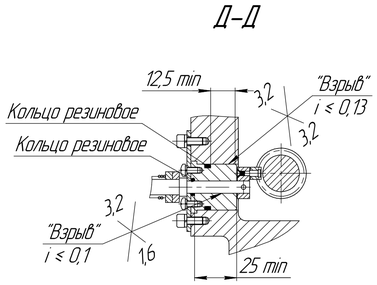

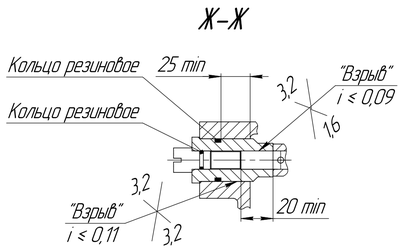

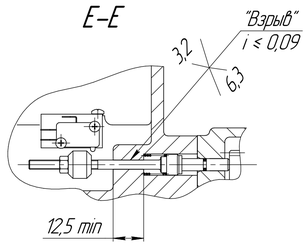

Изм.	Лист	№ докум.	Подп.	Дата	ГР/Е.421322.005СВ			
Разраб.		Ветров В.В.			Электроприводы многооборотные взрывозащищенного исполнения ГЗ-ВВ, ГЗ-ВГ, ГЗ-ВД. Чертеж средств взрывозащиты	Лит.	Масса	Масштаб
Пров.		Филиковский А.М.				А		1:2
Т.контр.						Лист	Листов 1	
Н.контр.						ООО "Электроприводы ГЗ"		
Утв.		Чумаков А.В.						

Перв. примен. | Справ. № | Подп. и дата | Инв. № дубл. | Взам. инв. № | Подп. и дата | Инв. № подл.

Копировал | Формат А1